Cod: **RDW200xxx**

Distribuitor sanitar de tip RDW200 3/4”x1/2”

https://www.ferro.ro/produs-6465-RDW200xxx.html

Ambalare cutie: **1**

Ambalare bax: **-**

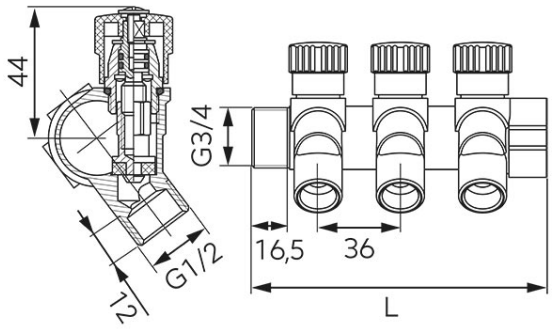

- bară repartitoare 2-4 - intrare 3/4”, 1 buc.
- robinete de închidere
- rozete albastre și roșii incluse
- presiune nominală: 10 bar
- temperatura maximă de lucru: 110°C
- FĂRĂ NICHEL - suprafata robinetului care intra in contact cu apa nu contine nichel alama
- CW617N-4MS - cu continut redus de plumb si nichel
- agent de lucru: apa, glicol 50%
- garantie 15 ani

Cod	Distribuitor	L [mm]	Ambalare cutie	Ambalare bax	Pret recomandat cu TVA [lei]*
RDW200200	3/4”x1/2” - 2 căi	93	1	-	64,99
RDW200300	3/4”x1/2” - 3 căi	129	1	-	89,99
RDW200400	3/4”x1/2” - 4 căi	165	1	-	119,99

* Preturile de pe site reprezinta valori recomandate de referinta ale produselor. Aceste preturi nu aduc atingere in niciun fel libertatii comerciantilor de a-si stabili propria politica de preturi.