Cod: **91934020**

Termostat de imersie 30-90 / 16A / 250V

https://www.ferro.ro/produs-5449-91934020.html

Pret recomandat cu TVA: **119,99 lei***

Ambalare cutie: **1, produs cu cod de bare**

Ambalare bax: **25**

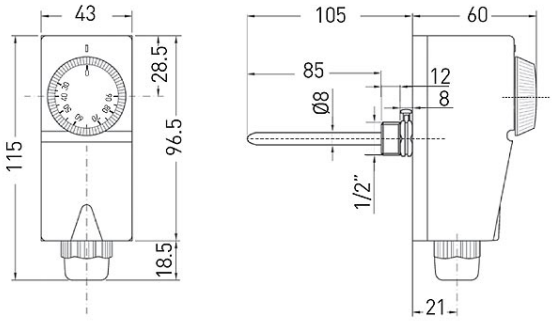

- domeniu de reglare a temperaturii: 30° C ÷ 90° C (± 3° C)
- diferențial: 4 ± 2° C
- grad de protecție electrică: IP40
- clasa de protecție: Clasa II
- gradient termic: <1 K / min
- temperatura maximă cap: 80 ° C
- temperatura maximă a sondei: 110 ° C
- presiune maximă : 10 bar
- terminale: Ag 1000/1000
- sarcină terminală: 16A (5A) 250V AC
- deconectarea sau comutarea contactelor: tip SPDT
- tip de comutare: 1B
- inductor: M20x1,5
- racord filet D1/2
- lungime tub capilar: 85 mm
- locul de montaj: în boilere / rezervoare

* Preturile de pe site reprezinta valori recomandate de referinta ale produselor. Aceste preturi nu aduc atingere in niciun fel libertatii comerciantilor de a-si stabili propria politica de preturi.